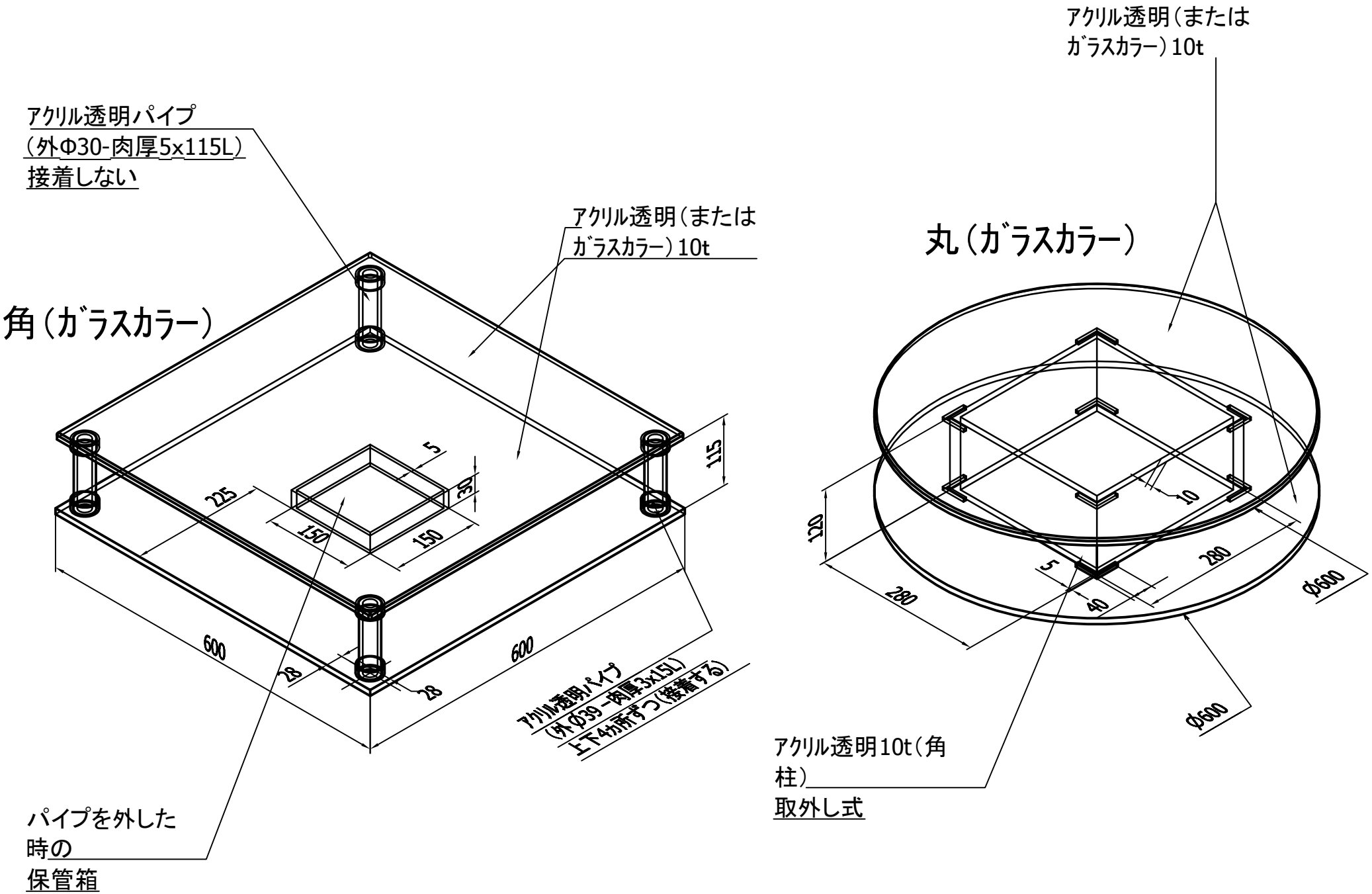
アクリル透明パイプ
（外Φ30-肉厚5x115L）
接着しない
アクリル透明（または
ガラスカラー）10t
角（ガラスカラー）
5
30
225
150
150
115
600
28
28
600
アクリル透明パイプ
（外φ39-肉厚3x15L）
上下4カ所ずつ（接着する）
パイプを外した
時の
保管箱
アクリル透明（または
ガラスカラー）10t
丸（ガラスカラー）
10
120
5
280
280
40
φ600
φ600
アクリル透明10t（角
柱）
取外し式